РУКОВОДСТВО ПО ЭКСПЛУАТАЦИИ
аккумуляторного винтоверта CID-220 и аккумуляторного гайковерта CIW-221

ME91

ОБЩИЙ ВИД

Рис.1

1. Аккумуляторная батарея
2. Кнопка фиксации аккумуляторной батареи
3. Индикатор зарядки аккумуляторной батареи
4. Выключатель
5. Кнопка смены направления вращения (реверс)
6. Крепление инструмента
7. Поддерживающий ремешок
8. Прорезиненная рукоятка

ОБЩИЕ ПРАВИЛА БЕЗОПАСНОСТИ

Личная безопасность

1. Используйте защитные очки. При высокой запыленности пользуйтесь специальной маской-фильтром.
2. Носите подходящую спецодежду. Не рекомендуется носить свободную одежду и украшения, которые могут зацепиться за вращающиеся части инструмента. При работе на открытом воздухе рекомендуется надевать защитные перчатки и нескользящую обувь. Если у вас длинные волосы, их следует прикрыть.
3. Будьте внимательны. Следите за тем, что вы делаете. Руководствуйтесь здравым смыслом. Не работайте с инструментом, если вы устали.
4. Учитывайте влияние окружающей среды. Не подвергайте инструмент воздействию влаги. Не пользуйтесь инструментом при высокой влажности окружающей среды. Позаботьтесь о хорошей освещенности рабочего места.
5. При зарядке аккумуляторной батареи следите, чтобы питающий кабель зарядного устройства находился вне зоны действия инструмента.
6. Перед началом работы проверьте, имеются ли видимые повреждения на корпусе инструмента, а также исправность всех функций и механизмов.
7. Если какие-либо части повреждены, их следует починить или заменить в официальном центре обслуживания и ремонта инструмента.
8. Будьте внимательны. При работе стремитесь, чтобы положение Вашего тела было всегда устойчивым и безопасным.

Рабочее место.

1. Соблюдайте порядок на рабочем месте. Беспорядок на рабочем месте приводит к возникновению опасности несчастного случая.
2. Учитывайте влияние окружающей среды. Не подвергайте инструмент воздействию влаги. Не пользуйтесь инструментом при высокой влажности окружающей среды. Позаботьтесь о хорошей освещенности рабочего места.
3. Берегитесь поражения электрическим током. Избегайте контакта тела с заземленными конструкциями, например, с трубами, радиаторами.
4. Убирайте инструменты подальше от детей. Не разрешайте посторонним прикасаться к электроинструментам и питающим проводам, не подпускайте их близко к Вашему рабочему месту.
5. Не пользуйтесь электроинструментами вблизи легковоспламеняющихся жидкостей, а также в газообразной, взрывоопасной среде.

Необходимые правила безопасности для зарядного устройства и для аккумулятора

Перед использованием зарядного устройства прочитайте все инструкции и предупредительную маркировку на зарядном устройстве и приборе, использующем данный аккумулятор. Предупреждение: в нижней части зарядного устройства - маркировка 230в. Не пробуйте наличие напряжения различными проводниками: возможен электрический шок или смертельный удар током. Внимание: если аккумулятор треснул или поврежден, не вставляйте его в зарядное устройство. Возможен электрический шок или смертельный удар током.

1. Зарядное устройство и аккумулятор специально сконструированы, так, чтобы подходить друг другу. Не пытайтесь заряжать аккумулятор какими-либо другими зарядными устройствами.
2. Не оставляйте зарядное устройство под дождем или на снегу.
3. Зарядное устройство не предназначено для какого-либо иного использования, кроме зарядки аккумулятора. Любое другое использование рискует вызвать пожар, электрошок или смертельный удар током.
4. Чтобы уменьшить риск повреждения штепселя и электропровода при отключении зарядного устройства тяните за штепсель, а не за провод.
5. Проследите за тем, чтобы электропровод находился в таком месте, где бы на него не наступали, не спотыкались об него или могли бы каким-то образом повредить его.
6. Вентиляция зарядного устройства осуществляется через отверстия вверху и внизу коробки. Не кладите ничего на зарядное устройство, и не кладите зарядное устройство на мягкую поверхность — это может закупорить вентиляционные отверстия и вызвать чрезмерное нагревание. Держите зарядное устройство подальше от любого источника тепла.
7. Не используйте зарядное устройство, если у него поврежден провод или штепсель - немедленно замените их.
8. Не используйте зарядное устройство, если оно пострадало от резкого удара, было уронено или повреждено каким-либо другим образом -отнесите его в официальной центр обслуживания. Не разбирайте зарядное устройство, отнесите его в официальный центр обслуживания, если требуется обслуживание или ремонт – неправильная сборка может повлечь за собой риск электрошока или смертельного удара током.
9. Никогда не храните и не используйте инструмент и аккумулятор в местах, где температура может достигать 40 градусов (как например в сараях и металлических постройках летом).
10. Зарядное устройство предназначено для работы со стандартной квартирной электропроводкой. Не пробуйте использовать его при другом напряжении.

Важные инструкции по безопасности для аккумулятора

1. Зарядка аккумулятора держится лишь определенное время. В начале прочтите правила по безопасности, приведенные ниже. Затем руководствуйтесь информацией по зарядке и процедурам.
2. Не сжигайте аккумуляторы, даже если они серьезно повреждены или совершенно изношены. В огне они могут взорваться.
3. Небольшая утечка жидкости из аккумулятора может произойти при очень интенсивном использовании или при нежелательной температуре. Это не означает, что батарейки негодные. Однако, если внешняя упаковка нарушена, и жидкость попадет на вашу кожу, примите следующие меры:

А) Быстро смойте водой с мылом

Б) Нейтрализуйте мягким окислителем, как лимонный сок или уксус

В) Если жидкость из аккумулятора попадет вам в глаза, промывайте их по крайней мере 10 минут и немедленно обратитесь к врачу (медицинская информация: жидкость является 25-30% раствором гидроокиси калия)

4. Никогда не пытайтесь вскрыть аккумулятор. Если пластиковая коробка сломается или треснет, немедленно прекратите использование и не перезаряжайте.
5. Не носите дополнительные аккумуляторы в фартуках, карманах и не кладите их в ящики для инструментов вместе с металлическими предметами. Может возникнуть короткое 'замыкание,

которое не только повредит комплект батареек, но и явится причиной ожогов и, возможно, пожара.

6. Заряжайте аккумулятор только в зарядных устройствах ELMOS модели DC122315.

ВВЕДЕНИЕ

Примите наши поздравления! Вы приобрели высококачественную продукцию фирмы “ ELMOS Werkzeuge GmbH “.

Основные сферы применения CID-220: заворачивание винтов в бетонные стены для монтажа труб, крепление листов рифленого железа и ввинчивание винтов в дерево. Новинка также идеально подходит для вывинчивания ржавых или поврежденных винтов, поскольку, для их извлечения используется импульсный удар, а не постоянный вращающий момент, который может повредить или сорвать головку.

CIW-221 используют для крепления металлических рельсов и листов к деревянным балкам. Для работы с металлическими деталями, ввинчивания винтов и анкеров, для временной поддержки стен и подкосов.

Для достижения наилучших результатов, а также в целях собственной безопасности, прежде чем приступить к использованию электроинструмента, пожалуйста, внимательно прочтите следующую инструкцию.

ТЕХНИЧЕСКИЕ ХАРАКТЕРИСТИКИ

Табл.1

Тип	**CID-220**	**CIW-221**
Напряжение, В	12	12
Аккумулятор, Ач	1,5/2,4	2,4
Крепление инструмента	¼ дюйм. внутренний шестигранник	½ дюйм. 4-х гранное крепление
Обороты холостого хода, об/мин	0-2300	0-2300
Количество ударов, уд/мин	0-3000	0-3000
Максимальный момент вращения, Нм	120	120
Болты, гайки Болты с повышенной затяжкой Саморезы, мм	M5-12 M5-10 4-8	M8-14 M6-12 -
Общая длина, мм	164	164
Время зарядки, час	1	1
Вес, кг	1,55	1,7

ЭКСПЛУАТАЦИЯ АККУМУЛЯТОРНЫХ ВИНТОВЕРТА И ГАЙКОВЕРТА

Выключатель

Ваш инструмент оснащен плавным регулятором оборотов двигателя. Регулировка осуществляется путём нажатия на выключатель (поз.1,рис.2). Чем сильнее происходит нажатие, тем выше обороты.

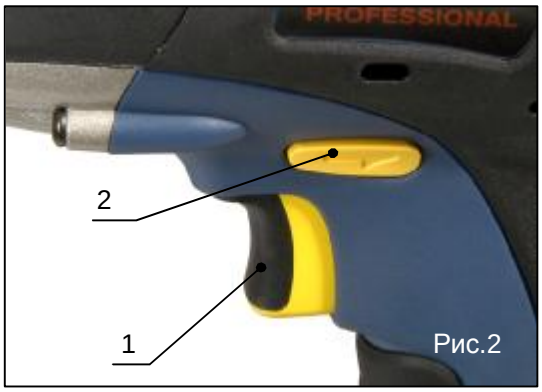

Рис.2

Электронный тормоз

Модели CID-220 и CIW-221 оснащены тормозным устройством. Мотор мгновенно остановится, как только кнопка выключатель будет полностью отпущена.

Переключатель прямого/обратного хода (реверс).

Данный переключатель (поз.2,рис.2) определяет направление вращения инструмента. Режим, когда кнопка переключателя находится в положении прямого хода (утоплена с правой стороны), предназначен для закручивания шурупов, болтов, гаек. Режим обратного хода (кнопка переключателя утоплена с левой стороны) служит для выворачивания шурупов, откручивания болтов и гаек.

Положение кнопки контроля в центре ставит инструмент в положение «выключен». При изменении положения контрольной кнопки убедитесь, что курок отпущен.

Установка или снятие инструмента.

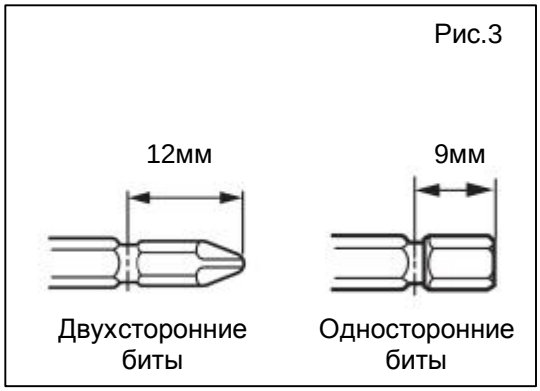

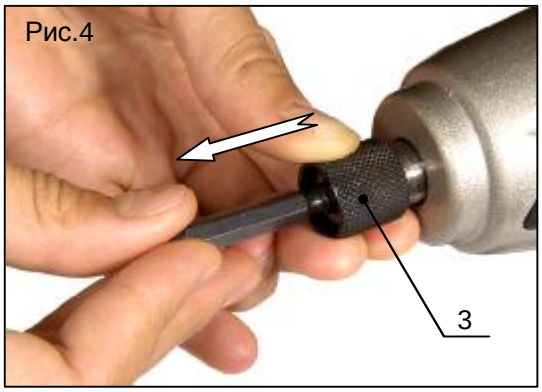

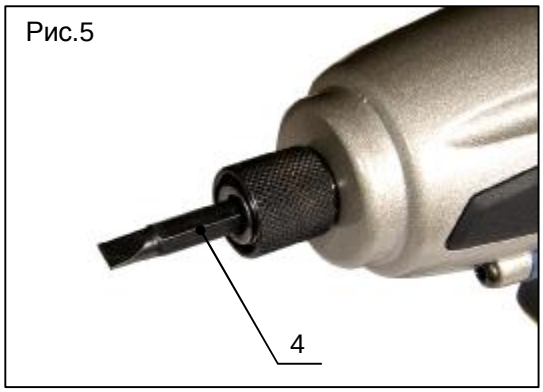

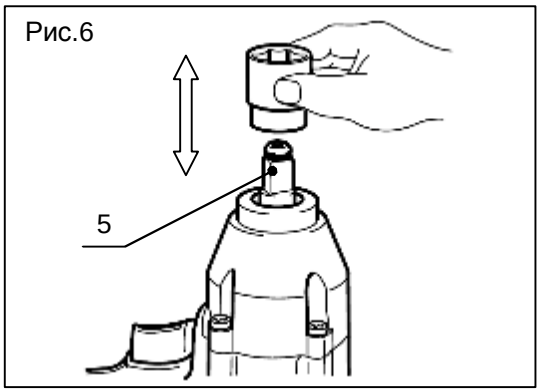

Для винтоверта CID-220:

Используйте биты длиной не менее 50мм, размеры и формы хвостовиков показаны на рис.3
Для установки биты, переместите крепежную втулку (поз.3, рис.4) в направлении стрелки, затем полностью вставьте биту (поз.4, рис.5) и только после этого отпустите крепежную втулка (она вернется в первоначальное положение и зафиксирует биту).
Для снятия биты, переместите крепежную втулку в направлении стрелки (рис.4), затем полностью выньте биту.

Для гайковерта CIW-221:

Всегда используйте только подходящие по размерам головки для данных болтов и гаек.
Для установки головки, наденьте ее на четырехгранное крепление (поз.5, рис.6) до полной фиксации.
Для снятия головки, просто сдерните ее с крепления.

РАБОТА С АККУМУЛЯТОРНЫМИ ВИНТОВЕРТОМ И ГАЙКОВЕРТОМ

Для CID-220

Крепко возьмите инструмент. Вставьте биту в головку закручиваемого винта. Надавите на инструмент с такой силой, чтобы при закручивании наконечник биты не выскочил из головки винта. Запустите инструмент. Зависимость между моментом затяжки и временем затяжки показана на Рис.7-8.

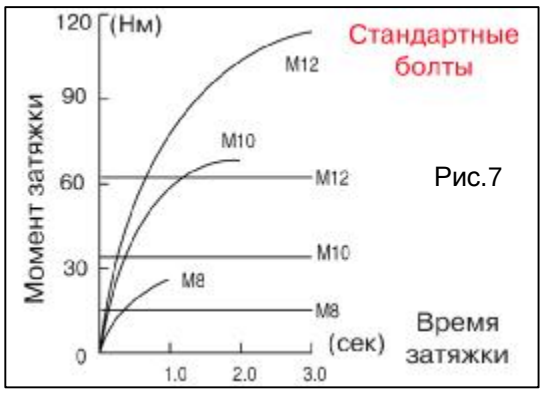

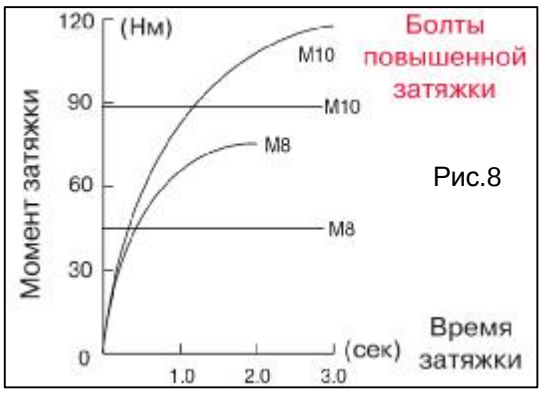

Примечание:

1. Используйте биты, которые точно подходят для данного винта.
2. Когда производите затяжку винтов М8 или менее, осторожно нажимайте на выключатель, дабы не повредить головку винта.
3. Если инструмент работал долгое время, и аккумуляторная батарея разрядилась, дайте инструменту отдохнуть 15 минут, после этого установите на него новую заряженную батарею и снова продолжайте работу.

Значение момента затяжки зависит от нескольких факторов:

1. Когда аккумуляторная батарея почти разряжена, напряжение падает и затягивающий момент уменьшается.
2. Использование насадок неподходящего размера приводит к снижению затягивающего момента.
3. Затягивающий момент должен различаться согласно диаметру затягиваемых болтов, их длине и классу.
4. Манера держать инструмент или материал при работе также оказывает влияние на затягивающий момент.
5. Работа с инструментом на малых скоростях приводит к уменьшению затягивающего момента.

Для CIW-221

Крепко возьмите инструмент. Наденьте головку на закручиваемый болт или гайку. Запустите инструмент. Зависимость между моментом затяжки и временем затяжки показана на Рис.9-10.

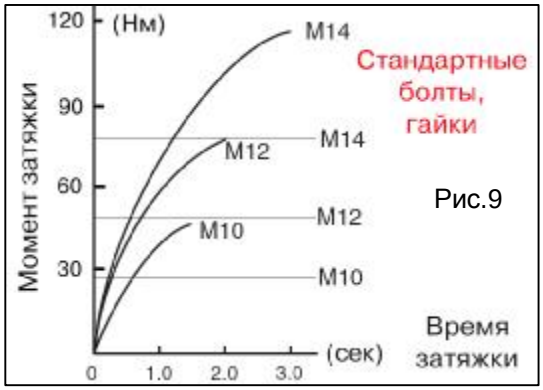

Рис.9

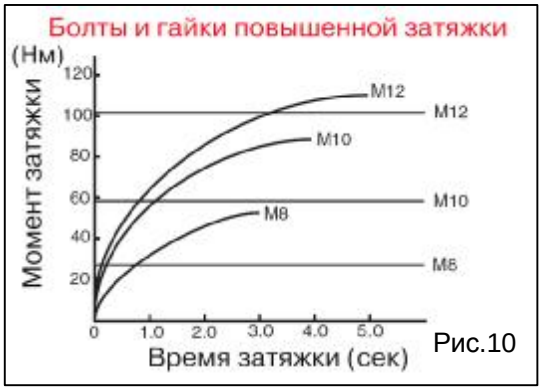

Рис.10

Примечание:

1. Никогда не используйте инструмент для затяжки болтов и гаек, которые требуют больший момент затяжки, чем может выдать Ваш инструмент. Такое применение может вывести инструмент из строя.
2. Когда производите затяжку болтов M8 или менее, осторожно нажимайте на выключатель дабы не повредить головку болта.
3. Избыточный затягивающий момент может разрушить болт/гайку или саму насадку (головку).
4. Если инструмент работал долгое время, и аккумуляторная батарея разрядилась, дайте инструменту отдохнуть 15 минут, после этого установите на него новую заряженную батарею и снова продолжайте работу.

Значение момента затяжки зависит от нескольких факторов:

1. Когда аккумуляторная батарея почти разряжена, напряжение падает и затягивающий момент уменьшается.
2. Использование насадок неподходящего размера приводит к снижению затягивающего момента. Работа изношенной головкой также приводит к снижению затягивающего момента.
3. Затягивающий момент должен различаться согласно диаметру затягиваемых болтов, их длине и классу.
4. Манера держать инструмент или материал при работе также оказывает влияние на затягивающий момент.
5. Работа с инструментом на малых скоростях приводит к уменьшению затягивающего момента.

Важные замечания, касающиеся зарядки

1. Не проводите зарядку инструмента во влажном или сыром помещении.
2. Наиболее продолжительный срок службы и наилучшая работа могут быть обеспечены, если зарядка производится при температуре 18-24 градуса. Не заряжайте аккумулятор при температуре ниже 4 градусов или выше 40 градусов. Это условие является очень важным и невыполнение его может повредить аккумулятор
3. В ходе зарядки зарядное устройство и аккумулятор могут нагреться. Это нормально, и никакой проблемы не составляет.
4. Этот аккумулятор имеет внутренний предел температуры, и когда он превышается, процесс зарядки временно приостанавливается. Нормальный цикл зарядки возобновляется, когда температура упадет ниже предельного уровня. Время зарядки может увеличиться по сравнению с тем, которое первоначально предполагалось. Для того, чтобы не допустить перегрева, не накрывайте зарядное устройство и не заряжайте аккумулятор под прямыми солнечными лучами или вблизи источников тепла.
5. Если аккумулятор не заряжается:

1). Проверьте наличие тока в розетке, включив лампу или какой-либо другой прибор.

2). Проверьте, подсоединена ли розетка к выключателю, который прекращает подачу тока, когда вы выключаете свет.

3). Вынесите зарядное устройство и аккумулятор в такое место, где средняя температура воздуха составляет 18-24 градуса,
4). Если проблемы с зарядкой еще остаются, отнесите или пришлите инструмент, комплект батареек и зарядное устройство в ваш местный центр технического обслуживания.

6. Аккумуляторы следует перезаряжать, если они не справляются с работой, которую раньше легко выполняли. В этих условиях работу следует прекратить. Заряжайте согласно инструкции. Вы можете также по желанию зарядить частично использованный аккумулятор без неблагоприятных последствий.
7. При определенных условиях, когда зарядное устройство подключено к электросети, выходящие наружу контакты зарядного устройства могут замкнуться при попадании на них какого-либо постороннего материала. Нельзя допускать попаданий постороннего материала, обладающего свойствами проводников, такого, как тонкая металлическая проволока, алюминиевая фольга или любые частицы металла (перечень, разумеется, не является исчерпывающим). Всегда отключайте зарядное устройство от сети, если в нем нет аккумулятора. Отключите зарядное устройство, если хотите почистить его.

Порядок зарядки

Рис.11

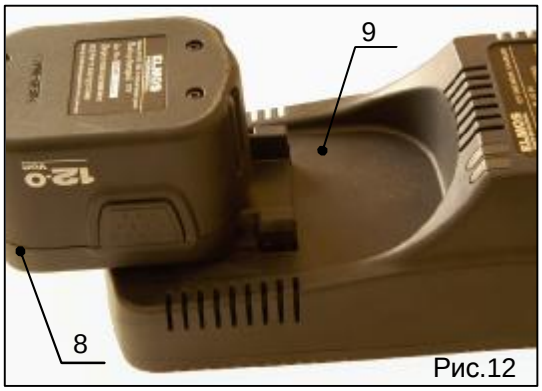

Рис.12

1. Подсоедините зарядное устройство к источнику питания, при этом один из двух индикаторов (поз.6, рис.11) загорится жёлтым цветом.
2. Вставьте аккумулятор (поз.8, рис.12) в зарядное устройство (поз.9, рис.12), при этом загорится второй индикатор (поз.7, рис.11) красным цветом – начало зарядки.
3. Примерно через один час второй индикатор (поз.7, рис.11) загорится зелёным цветом – полная зарядка.
4. Вытащите аккумулятор из зарядного устройства и установите его на инструмент.
5. По окончанию процесса зарядки отключите зарядное устройство от источника питания.

Индикатор зарядки

Ваш инструмент оснащён специальным индикатором, позволяющим определить степень зарядки аккумуляторной батареи в процессе работы. Для этого необходимо нажать на кнопку (поз.10, рис.13) и посмотреть напротив какой линии загорится лампочка. Зелёная линия-полная зарядка, жёлтая линия - средняя зарядка, красная линия – батарея разряжена.

Установка и снятие аккумулятора с инструмента

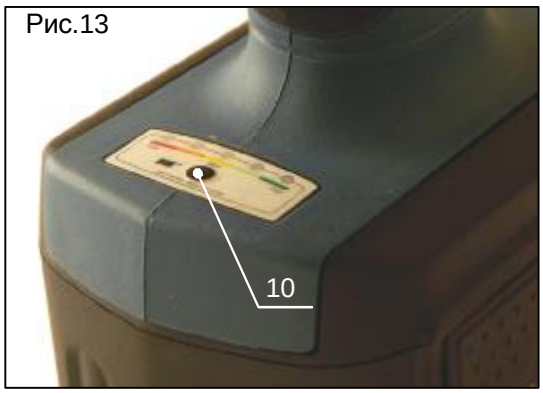

Рис.13

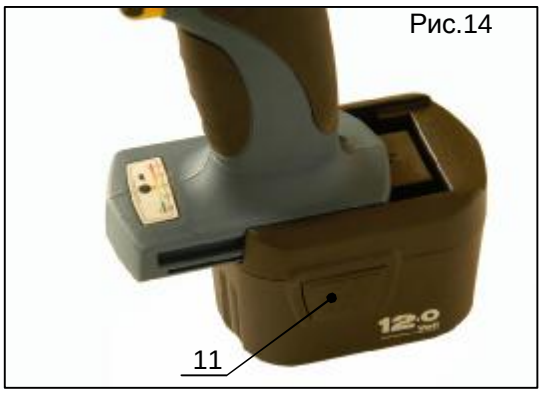

Рис.14

Ваш инструмент имеет сменную никель-кадмиевую аккумуляторную батарею. Для её замены необходимо одновременно нажать на два фиксатора (поз.11, рис.14) и сдвинуть батарею по салазкам назад. Для установки необходимо задвинуть батарею по салазкам вперёд до характерного щелчка.

УХОД ЗА ИНСТРУМЕНТОМ

Чистка.

1. Работающим мотором (при нажатии на выключатель) продуйте грязь и пыль из всех вентиляционных отверстий.
2. Внешние пластиковые части можно почистить влажной тряпкой и легким моющим средством. Никогда не используйте растворитель.

Внимание: *До того, как использовать чистящие растворы, отсоедините аккумуляторную батарею.*

ОБСЛУЖИВАНИЕ

Внимание:

Всегда перед проведением профилактических и сервисных работ убедитесь в том, что инструмент выключен и аккумуляторная батарея снята.

Для безопасной и надежной работы инструмента, помните, что ремонт, обслуживание и регулировка инструмента должны проводиться в условиях сервисных центров с использованием только оригинальных запасных частей и расходных материалов.

ХРАНЕНИЕ

Когда винтоверт/гайковерт не используется, храните его в безопасном и сухом месте. Не следует хранить инструмент:

В пределах досягаемости детей или в легко доступном месте

В сыром помещении или месте, открытом для дождя

В месте, где неожиданно меняется температура

В месте, доступном для прямых солнечных лучей

В месте, где также находится летучее вещество, которое может взорваться или воспламениться.

ТРАНСПОРТИРОВКА

Перевозите инструмент в чемодане или коробке в условиях, исключающих его повреждение.

УТИЛИЗАЦИЯ

В том случае, если практически невозможно отремонтировать инструмент, позаботьтесь о том, чтобы следовать местному и государственному законодательству об утилизации пластиковых и металлических материалов, если Вы решили избавиться от вашего аккумуляторного гайковерта или винтоверта.

ГАРАНТИИ

Мы гарантируем работу инструмента фирмы «ELMOS» в соответствии с законом страны поставки. Повреждения инструмента вызванные естественным износом, перегрузкой инструмента, неправильной эксплуатацией и хранением не могут являться предметом гарантии.

Внимание*: Гарантия осуществляется только при полном и правильном заполнении фирменного гарантийного талона в момент продажи!!!*

СООТВЕТСТВУЕТ ТРЕБОВАНИЯМ НОРМАТИВНЫХ ДОКУМЕНТОВ

ГОСТ Р 51318.14.1-99, ГОСТ Р 51318.14.2-99, ГОСТ 17770-86, ГОСТ 12.2.030-2000, ГОСТ Р 51317.3.2-99, ГОСТ Р 51317.3.3-99

НА ОСНОВАНИИ

Протоколов сертификационных испытаний на безопасность №562Б, на ЭМС №563Э, на шумовые и вибрационные характеристики №562Ш и №562В от 01.02.2005г. Испытательной лаборатории АНО «АКНИИПО» (рег. №РОСС RU.0001.21МЛ16)